调心滚子轴承

d 25-75mm-H305+　22205-E1-K

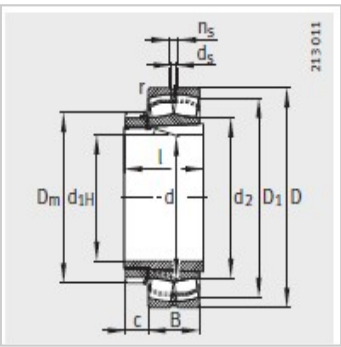

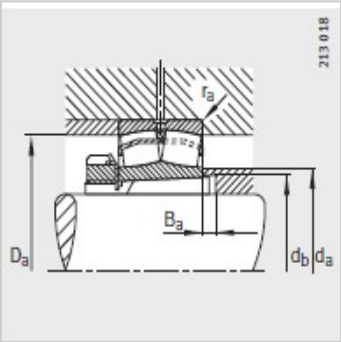

参数信息:

型号：	
轴承：	22205-E1-K
X-life：	XL
紧定套：	H305
质量m：	
轴承 ≈kg：	0.175
紧定套 ≈kg：	0.075
尺寸 mm：	
d：	20
d：	25
D：	52
B：	18
rmin ：	1
D ≈ ：	44.5
d ≈ ：	31.3
d≈ ：	3.2
n≈ ：	4.8
D：	38
I：	29
c ≈ ：	9
安装尺寸 mm：	
dmax：	31
D max：	46.4
dmin：	28
B min：	5
rmax：	1
基本额定载荷 N：	
动载荷：	48000
静载荷 ：	42500

计算系数：

e：	0.34
Y：	1.98
Y：	2.94
Y：	1.93
疲劳极限载荷/ N：	4800
极限转速 ：	17000
参考转速：	9200

: